Pirámide Tipo 250

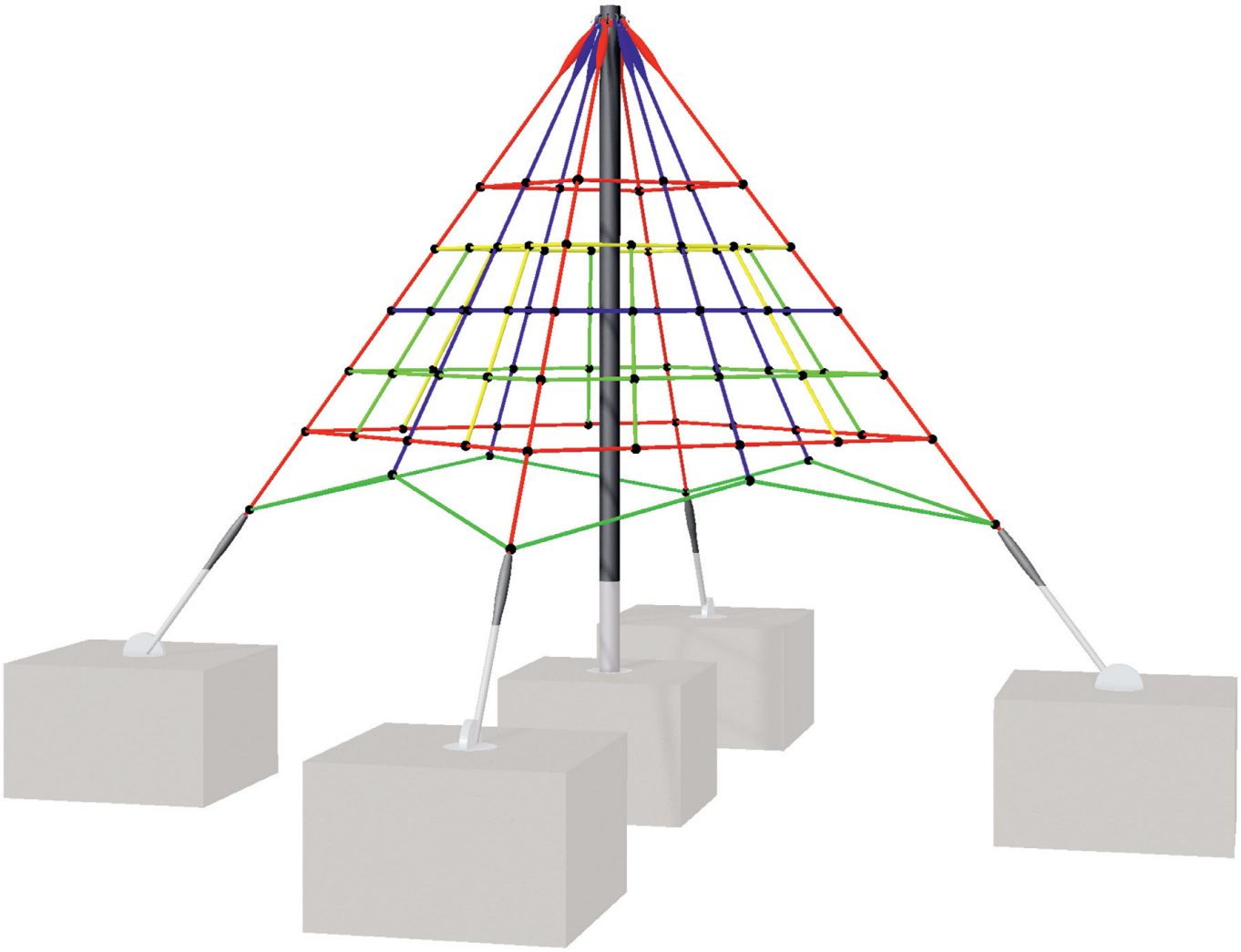

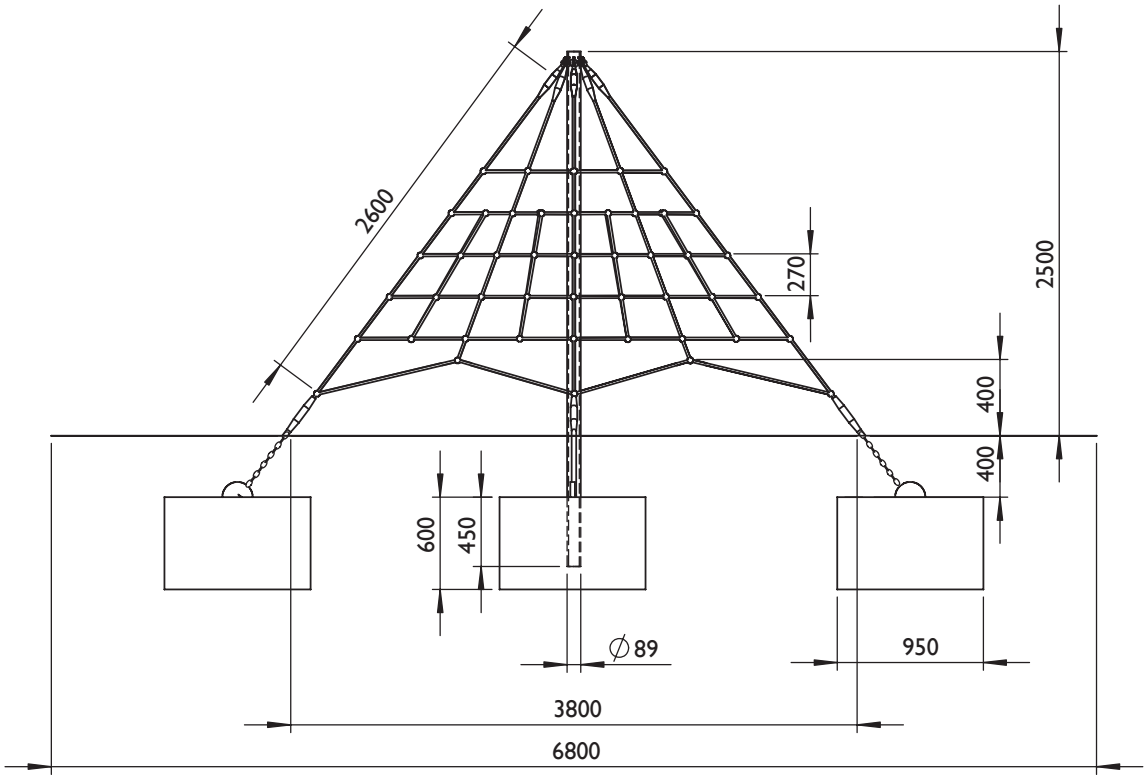
2600
270
2500
400
400
600
450
∅89
950
3800
6800

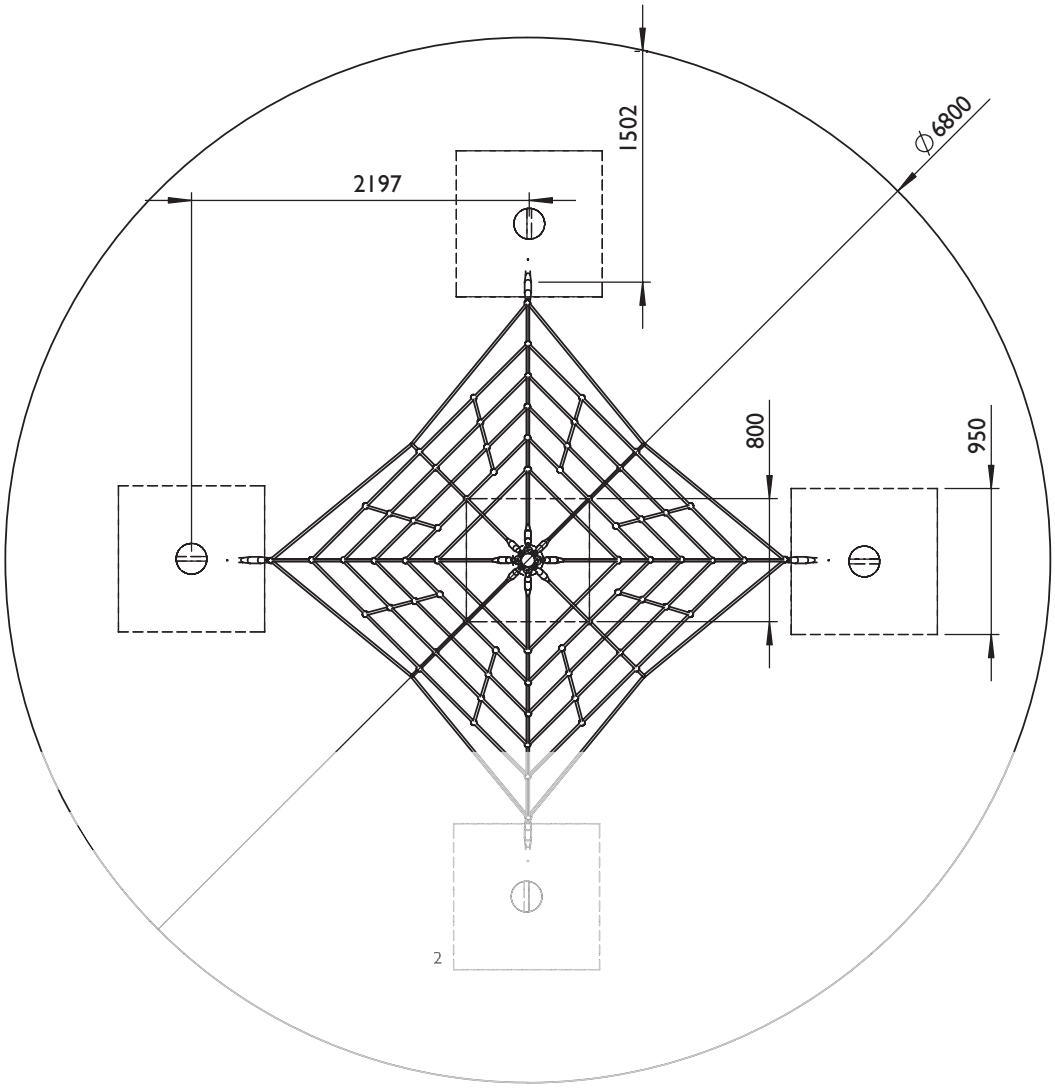
1502
∅6800
2197
800
950
2